Damwandprofiel
19.155.1090

PANEEL Plus
handel voor de bouw

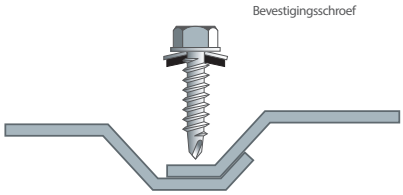

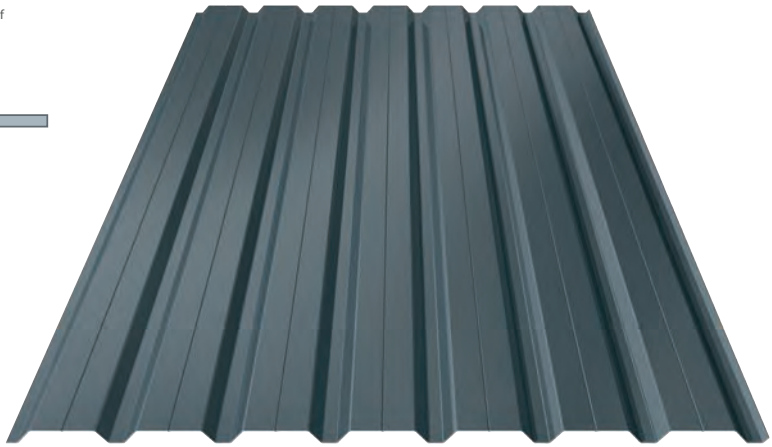

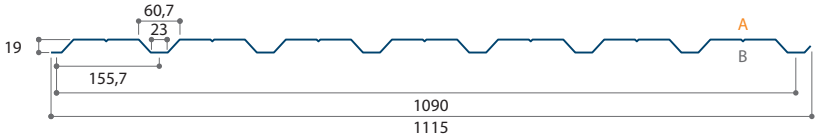

TOEPASSING

Wandbekleding
Standaard verticale plaatsing, maar kan eveneens horizontaal worden geplaatst

STANDAARDUITVOERINGEN

BESTELLING OP MAAT	KLEUR	DIKTE	
Polyester silicone 25µ	Standaardkleuren *	0,60 mm	
Plastisol 200µ (HPS)	Standaardkleuren *	0,60 mm	
PUR (Ultra 60µ)	Standaardkleuren *	0,60 mm	

OPMERKINGEN		
Instelkosten	Bij bestellingen van minder dan 50 m²	
Minimum afname	Per kleur / dikte / lengte	**3 platen**
Maximum lengte		**10000 mm**

IN VOORRAAD	KLEUR	STOCKLENGTES	
Plastisol 200µ (HPS)	Anthracite Grey 924	2m, 2m50, 3m, 3m50, 4m, 4m50, 5m, 5m50, 6m	

* Dit profiel wordt standaard aan de A-zijde gelakt, ***zie kleurenkaart.***

IN VOORRAAD

Afwerkingsprofielen in Plastisol 200µ (HPS) Anthracite Grey 924

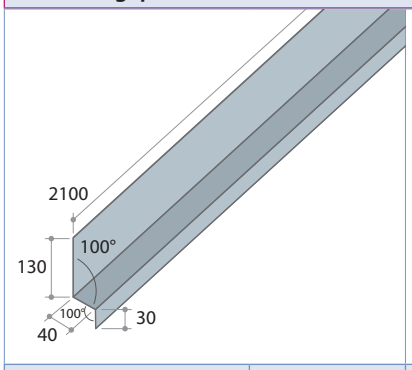

Druiplijst

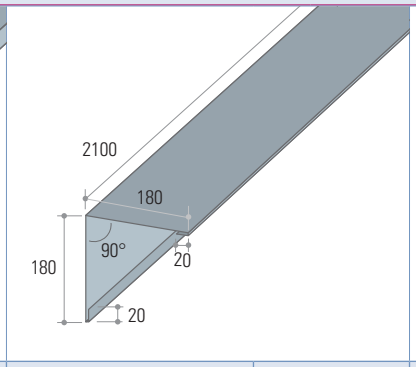

Hoekplaat 180/180

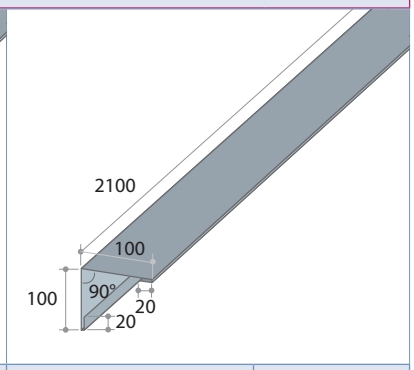

Hoekplaat 100/100

OPMERKINGEN

Maatwerk afwerkingsprofielen op aanvraag.

STATISCHE EIGENSCHAPPEN

tN	GEWICHT	Mc,Rk,F	Mc,Rk,B	Ieff	Vw,Rk	Rw,Rk.B	Rw,Rk.A
mm	kg/m²	kNm/m	kNm/m	cm⁴/m	kNm/m	kNm/m	kNm/m
0,60	5,37	0,70	0,70	3,30	24,43	18,00	7,76
0,75	6,72	0,97	0,98	4,18	30,93	27,54	11,94

OVERSPANNINGSTABEL - VEILIGE NEERWAARTSE BELASTING (KN/M²)

AANTAL VELDEN	DIKTE	OVERSPANNING								
kg/m²	mm	m								
		1,20	**1,30**	**1,40**	**1,50**	**1,60**	**1,70**	**1,80**	**1,90**	**2,00**
Enkelvelds L/250	0,60	1,23	0,97	0,78	0,63	0,52	0,43	0,37	0,31	0,27
	0,75	1,56	1,23	0,98	0,80	0,66	0,55	0,46	0,39	0,34
Tweevelds L/250	0,60	2,59	2,21	1,87	1,52	1,25	1,04	0,88	0,75	0,64
	0,75	3,63	2,96	2,37	1,92	1,59	1,32	1,11	0,95	0,81
Meervelds L/250	0,60	2,33	1,83	1,47	1,19	0,98	0,82	0,69	0,59	0,50
	0,75	2,95	2,32	1,86	1,51	1,25	1,04	0,87	0,74	0,64

Meest aangewezen gordingafstand: tussen 1,00 m en 1,50 m